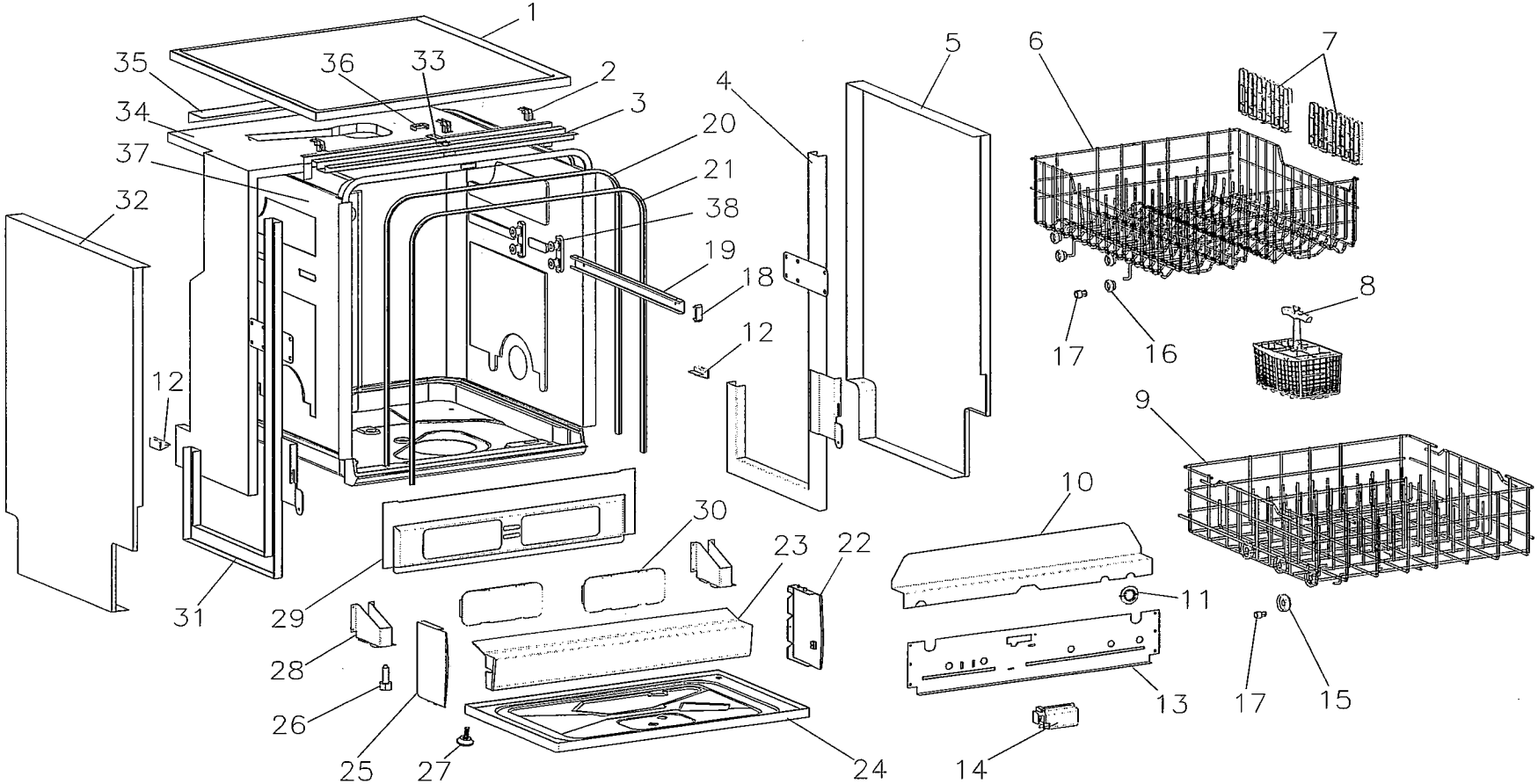
1
35
36
33
2
34
3
37
20
21
32
38
19
18
12
12
4
5
6
7
17
16
8
9
10
30
23
22
11
31
29
28
26
25
27
24
14
13
17
15

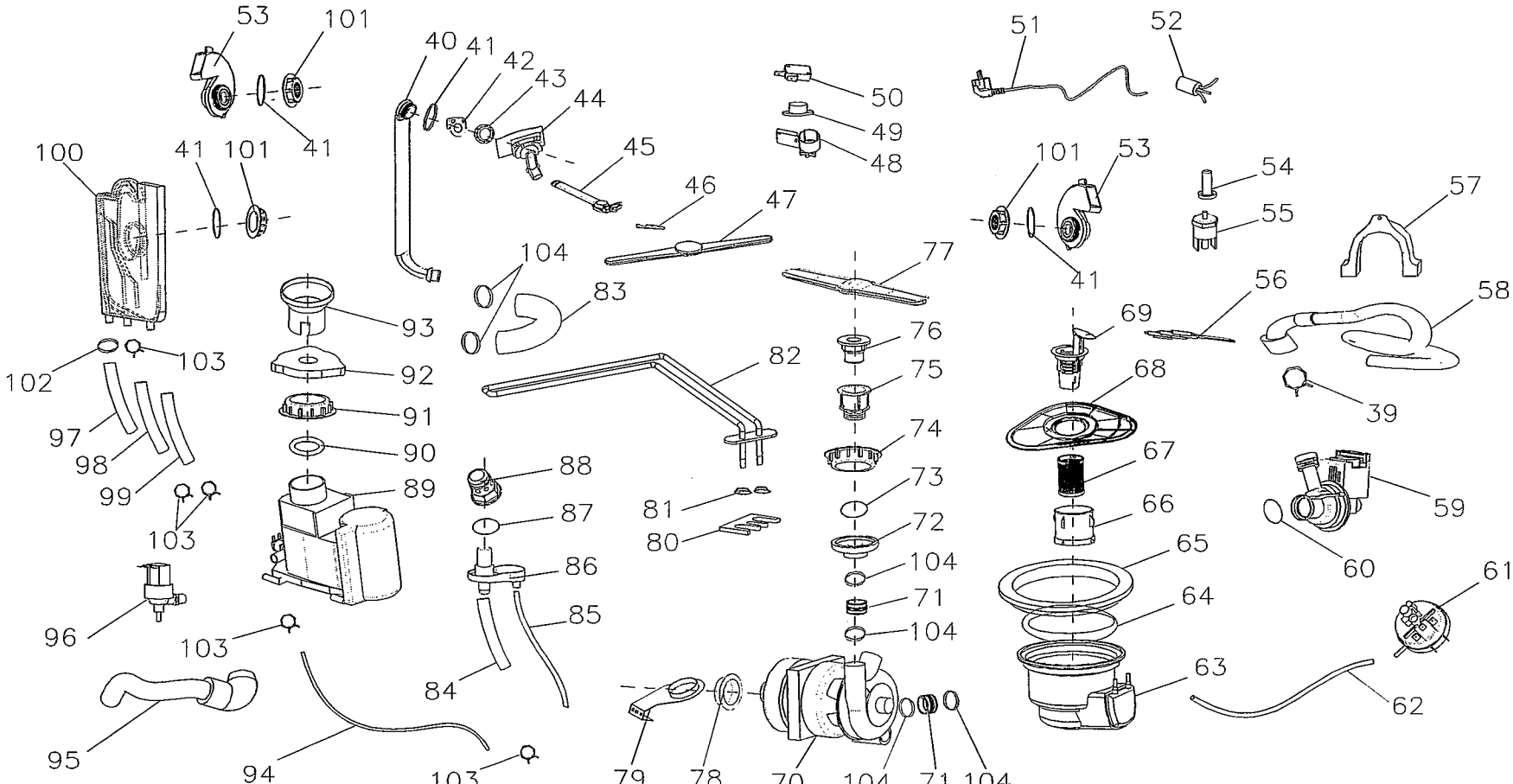
53
101
41
100
41
101
40
41
42
43
44
45
46
47
104
83
93
92
91
90
89
102
103
97
98
99
103
96
103
95
94
103
88
87
86
85
84
81
80
82
50
49
48
51
52
101
53
54
55
41
57
77
76
75
74
73
72
104
71
104
79
78
70
104
71
104
56
69
68
67
66
65
64
63
58
39
59
60
61
62

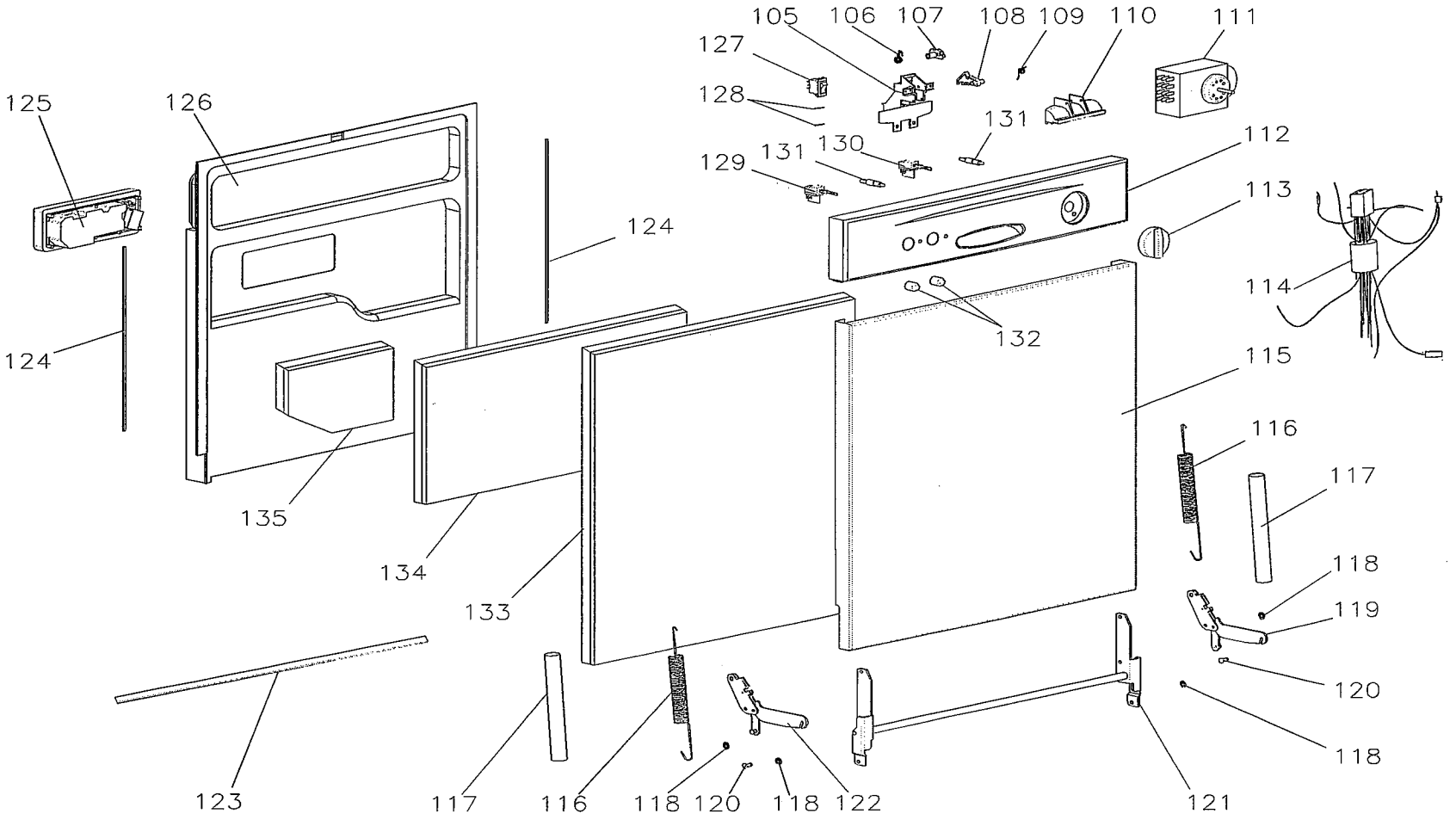
105
106
107
108
109
110
111
127
128
131
130
129
131
112
113
114
125
126
124
124
132
115
116
117
118
119
120
118
135
134
133
123
117
116
118
120
118
122
121